TELEDYNE ICM社製

TELEDYNE ICM Everywhereyoulook™

携帯型X線発生器　CP120B / CP160B

CP120B
最大管電圧
120kV

CP160B
最大管電圧
160kV

CP120B/CP160Bは、定電位（コンスタントポテンシャル）のバッテリー駆動式X線発生器です。超軽量、小型サイズですので、持ち運びやすく、アクセスが困難な場所での検査に大変有効です。本体は、ハンドル内で360度回転させることが出来、出力X線ビームを要望する方向に容易に照射する事が可能です。

■ 特　長

- **バッテリ駆動**
- **定電位（コンスタントポテンシャル）**
- **小型、軽量**
- **焦点サイズ　CP120B/0.8x0.5mm**
  CP160B/0.8x0.7mm)
- **動作温度　-25℃～+50℃**
- **防塵防水（IP54）**

■標準アクセサリー

① リチウムイオンバッテリ
② バッテリ充電器
③ ON/OFFトリガーケーブル（30m）
④ 強化キャリングケース
（内寸：W561xD431xH268mm）
⑤ 取扱説明書（日本語）

①リチウムイオンバッテリ

②バッテリ充電器

③ON/OFFトリガーケーブル（30m）

④強化キャリングケース

■アクセサリー（オプション）

① 電源
② フィルターホルダー/フィルター
③ フィルターホルダー/リードキャップ
④ レーザーポインター
⑤ リチウムイオンバッテリ（予備用）
⑥ 三脚

①電源

②フィルターホルダー/フィルター

④レーザーポインター

⑥三脚

■ 仕 様

項　目	単位	CP120B	CP160B
放射形状	-	指向性	指向性
電圧出力タイプ	-	定電位（コンスタントポテンシャル）	定電位（コンスタントポテンシャル）
出力電圧ステップ	kV	1 / 10 設定で切替	1 / 10 設定で切替
管電圧範囲	kV	40～120	40～160
管電流ステップ	mA	0.1	0.1
管電流範囲	mA	0.1 ～1.0	0.1 ～0.5
管電流（フル出力時）	mA	1.0	0.5
アノード最大パワー	W	120	80
X線ビーム最大有効角度	度	50 x 50	60 x 60
焦点寸法	mm	0.8 x 0.5	0.8 x 0.7
固有ろ過	mm	3.5(Al)	3.5(Al)
動作温度	°C	-25 ～ +50	-25 ～ +50
保存温度	°C	-40 ～ +80	-40 ～ +80
SF6 絶縁圧力	kg/cm²	6.0	6.0
防塵防水性能	-	IP54	IP54
寸法	mm	476 x 155 x 227	523 x 150 x 225
チューブヘッドサイズ	mm	Ø 124 x 440	Ø 124 x 440
重量（バッテリ含む）	kg	7	9.2
透過：アルミニウム（最大出力時） （FFD=400mm/Film D7/D=2.0/時間：1分）	mm AL	60	100
最大連続露光時間	秒	300	300
内蔵バッテリ電源	VdcMA.h	36	36
フル充電時作業時間	分（20度）	25	25
自動警告時間調整	秒	0 ～ 99	0 ～ 99

■ 寸法図（CP120B）

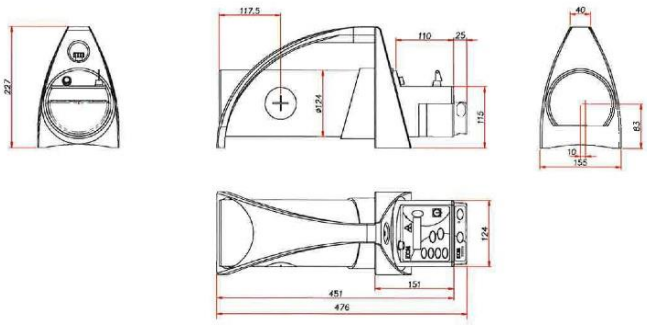

■ 寸法図（CP160B）

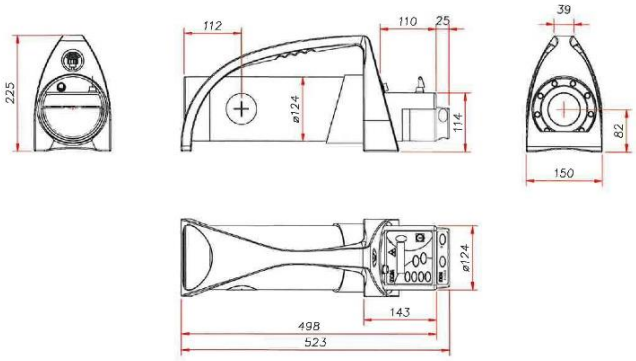

《 販売店 》

TORE トーレック株式会社

〒223-0052
神奈川県横浜市港北区綱島東5-6-20
TEL：045-531-8041　FAX：045-531-3922
URL：https://www.toreck.co.jp
Mail：toreck@toreck.co.jp

《 代理店 》

SMART VISION スマートビジョン株式会社 SMART VISION CORPORATION

〒103-0014
東京都中央区日本橋蛎殻町2丁目13番4号　片岡ビル2階
TEL：81-3-6264-9155　FAX：81-3-6264-9156
URL：http://smartvision-jp.com
Mail：sales@smartvisioncorp.com

※本カタログに記載している内容は、改良のため予告なく変更することがあります。

V1.4 - 2021.12